PA	**E** QUIPAGGIAMENTI **T** ECNICI **L** AVAGGIO	**60.1630.00** **VALVOLA VB 83** *VB83 880 BAR AISI 303*

09/11/2015

CARATTERISTICHE TECNICHE - *SPECIFICATIONS*

- PRESSIONE NOMINALE *RATED PRESSURE*	800 bar - 80 MPa (11600 psi)
- PRESSIONE CONSENTITA *PERMISSIBLE PRESSURE*	880 bar - 88 MPa (12800 psi)
- PORTATA MASSIMA *MAX FLOW RATE*	60 L/min (15.9 USG p.m.)
- TEMPERATURA MASSIMA *MAX WORKING TEMPERATURE*	90° C (195° F)
- MASSA *WEIGHT*	2,5 kg (112.9 oz.)

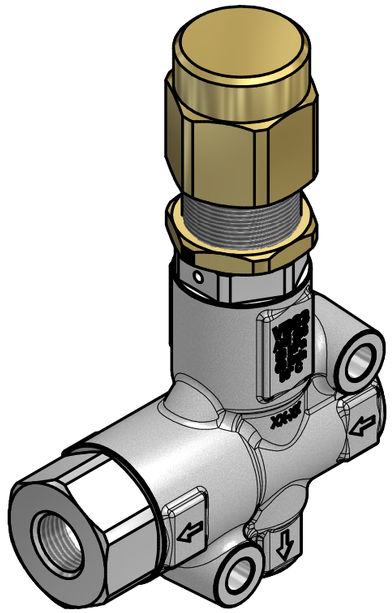

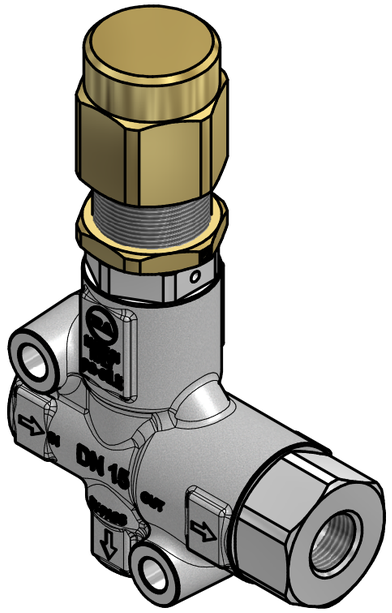
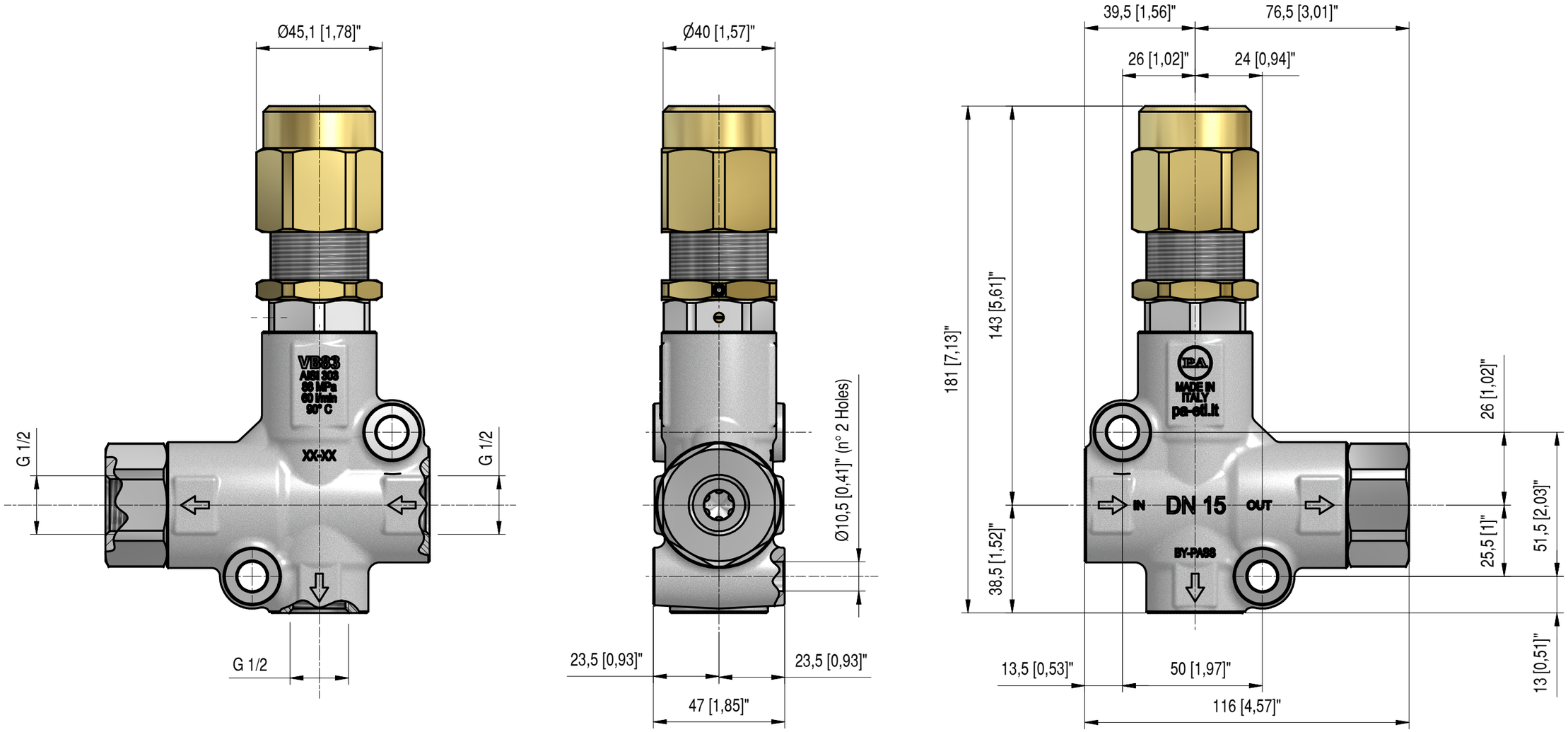
MISURE D'INGOMBRO - *OVERALL DIMENSIONS*