PA	EQUIPAGGIAMENTI TECNICI LAVAGGIO	SUPPORTO A PARETE PER BRACCI A SOFFITTO *WALL HANGER FOR CEILING BOOMS* 28.3045.21	I GB	8 ·
			·	26/03/09

MISURE D'INGOMBRO
OVERALL DIMENSIONS

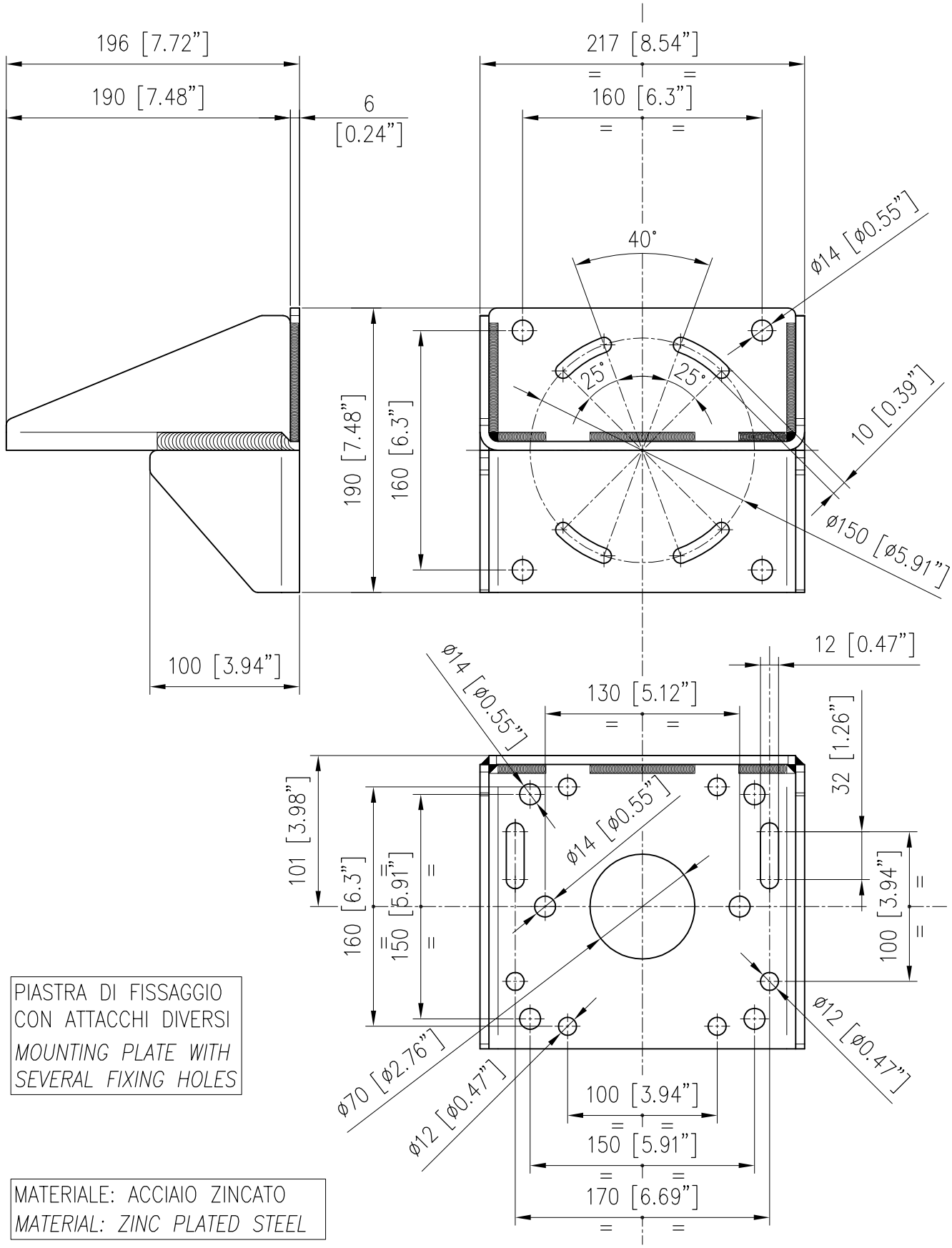

PIASTRA DI FISSAGGIO CON ATTACCHI DIVERSI
MOUNTING PLATE WITH SEVERAL FIXING HOLES

MATERIALE: ACCIAIO ZINCATO
MATERIAL: ZINC PLATED STEEL